CAMPANA EXTRACTORA DE PLACA DE COCCIÓN DE PARED DE 45" - VIDRIO

VW45G

CARACTERÍSTICAS

- Respire un aire más limpio y disfrute de menos residuos grasientos en su cocina
- Añada un elemento contemporáneo con la ventilación de perfil bajo con cristal que añade un aspecto artístico
- Ajuste según sea necesario con controles empotrados que proporcionan un aspecto más elegante, pero mantienen el control definitivo del ventilador
- Combina con la misma construcción de acero inoxidable de alta resistencia, bordes acabados a mano y uniones selladas de todos los Sub-Zero, Wolf y Cove productos
- Seleccione entre las opciones de ventilador interno, en línea o remoto (requiere ventilador)
- Ilumine su espacio de trabajo con dos barras de luz LED con dos ajustes de brillo
- Alcanza alturas de techo con su chimenea telescópica
- Minimiza el flujo de retroceso de aire frío con transición de contraflujo

ACCESORIOS

- Compuerta de aire de reposición
- Control remoto
- Extensión del conducto
- Filtro de recirculación
- Kit de recirculación
- Extractores en línea
- Extractores internos
- Extractores remotos

Accesorios disponibles a través de un distribuidor autorizado.
Para obtener información sobre los distribuidores locales, visite subzero-wolf.com/locator.



OPCIONES DE EXTRACTOR

- Interno de 300 CFM (8.5 m3/min)
- Interno de 600 CFM (16.9 m3/min)
- Interno de 600 CFM (16.9 m3/min)
- Remoto de 600 CFM (16.9 m3/min)

Las especificaciones están sujetas a cambios sin previo aviso. Esta información fue generada en DD/11/AAAA. Verifique las especificaciones antes de finalizar sus gabinetes/revestimientos.

CAMPANA EXTRACTORA DE PLACA DE COCCIÓN DE PARED DE 45" - VIDRIO

ESPECIFICACIONES DEL PRODUCTO

Modelo	VW45G
Dimensiones	45"W x 2 1/4"H x 19 1/4"D
Peso	62 lbs
Suministro eléctrico	110/120 VAC, 60 Hz
Servicio eléctrico	Circuito dedicado de 15 amperes
Ubicación de la descarga	Vertical
Dimensiones de descarga	Circular de 15 cm (6")
Parte inferior de la campana del mostrador	24" to 36"
Receptáculo	Conexión a tierra de 3 clavijas

INSTALACIÓN ELÉCTRICA

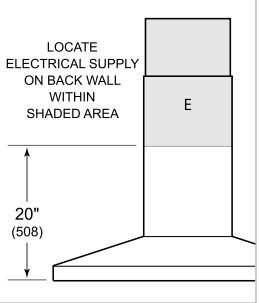

NOTE: Dimensions in parenthesis are in millimeters unless otherwise specified

DIMENSIONES

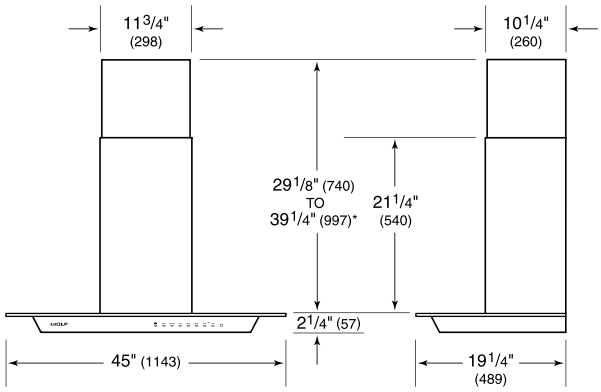

**49 1/8" (1248) to 59 1/4" (1505) with accessory flue extension.*