LEGACY MODEL - 24" UNDERCOUNTER WINE

UW-24/S

CARACTERÍSTICAS

- Ofrece una capacidad para 46 botellas y cualquier ocasión
- Almacene los vinos tintos y los blancos en diferentes zonas de temperatura que los mantengan a la temperatura adecuada para servirlos, dentro de un grado del nivel configurado
- Mantiene una humedad constante y moderada con evaporadores dobles para que los corchos no se sequen
- Protege el vino del envejecimiento con una puerta de cristal resistente a los rayos UV
- Seleccione el vino que desee sin agitar a los demás con los estantes deslizantes texturizados que no vibran
- Evita que el aire frío se escape para garantizar la frescura con juntas magnéticas en la puerta
- Encuentre con facilidad sus botellas favoritas con la iluminación LED
- Organice su colección con nuestro sistema de inventario con divisiones
- Se conecta al sistema de seguridad doméstico

ACCESORIOS

- Baldosas de inventario de vino
- Baldosas para inventario de vinos - personalizables
- Estante para vinos de postre
- Kit de cierre de puerta para unidad bajo mostrador
- Kit de cierre doble para unidad bajo mostrador
- Kit de instalación doble
- Zócablo doble negro bajo mostrador
- Zócablo doble plateado bajo mostrador
- Zócablo plateado bajo mostrador

Los accesorios están disponibles a través de un distribuidor autorizado. Para obtener información sobre los distribuidores locales, visite subzero-wolf.com/locator.

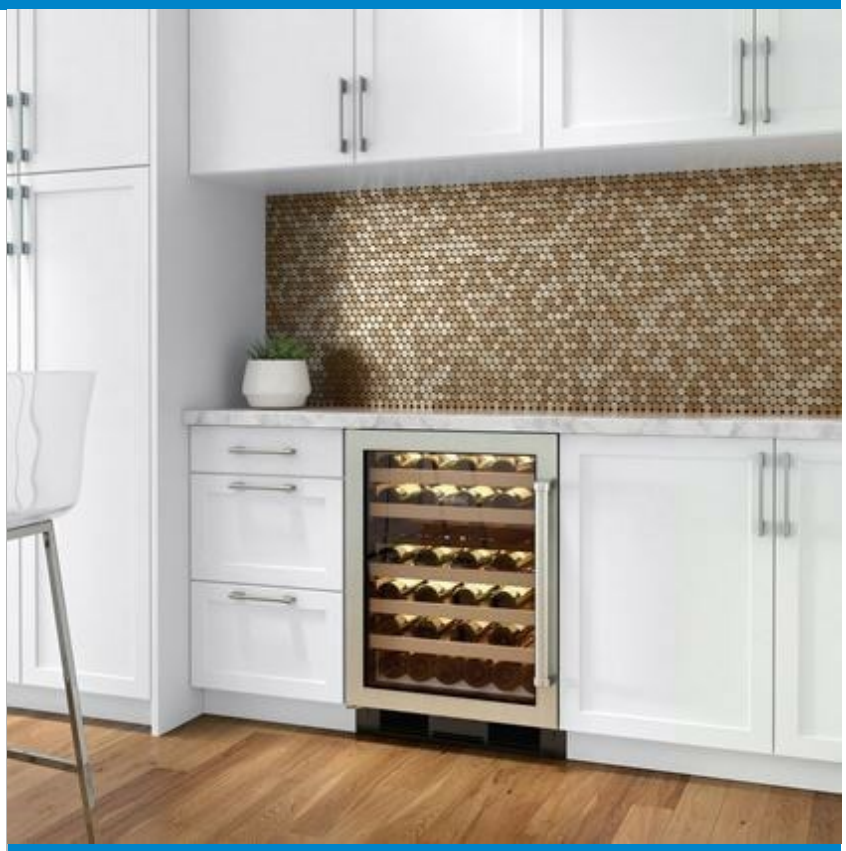

HANDLE OPTIONS

PRO



TUBULAR



Las especificaciones están sujetas a cambios sin previo aviso. Esta información fue generada en DD/11/AAAA. Verifique las especificaciones antes de finalizar sus gabinetes/revestimientos.

ESPECIFICACIONES DEL PRODUCTO

Modelo	UW-24/S
Dimensiones	23 7/8"W x 34"H x 24"D
Espacio de la puerta	25 3/8"
Suministro eléctrico	115 VAC, 60 Hz
Servicio eléctrico	Circuito dedicado de 15 amperes
Capacidad del conservador de vinos	46 Bottles

INSTALACIÓN ELÉCTRICA

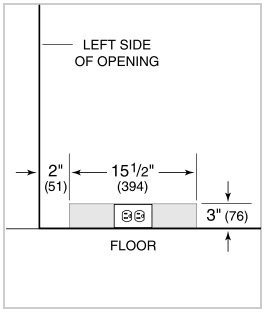

NOTE: Dimensions in parenthesis are in millimeters unless otherwise specified

VISTA INTERIOR

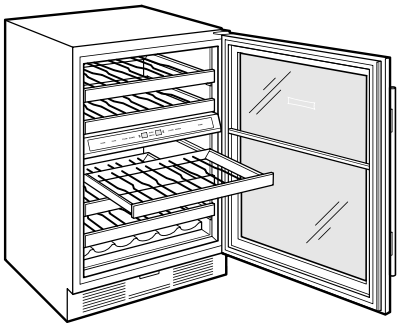

Esta ilustración es solo para referencia interior y puede no representar el exterior del modelo especificado.

DIMENSIONES

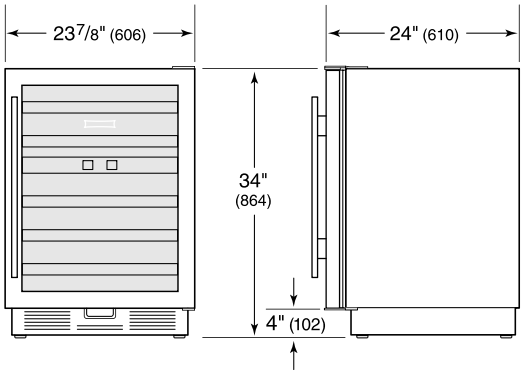

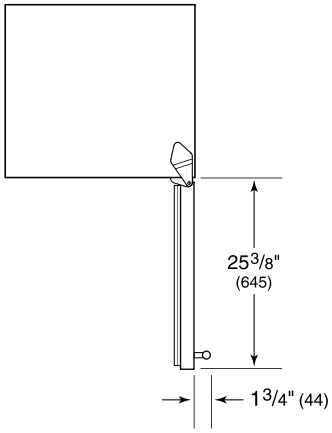

STANDARD INSTALLATION

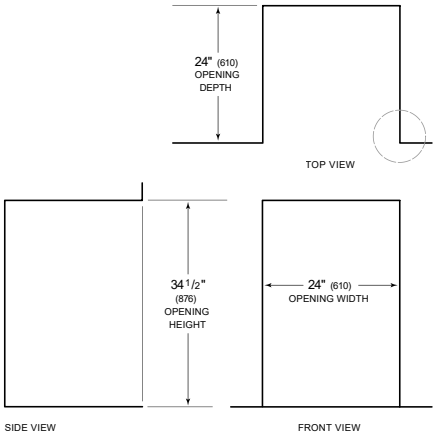

NOTE: 3 1/2" (89) finished returns will be visible and should be finished to match cabin

