Clásica

Jabonera con Agarradera y Charola Antirrobo

Soap Dish with Handle and Anti-theft Tray

Kit de refacciones para mantenimiento preventivo. / *Kit of parts for preventive maintenance.*

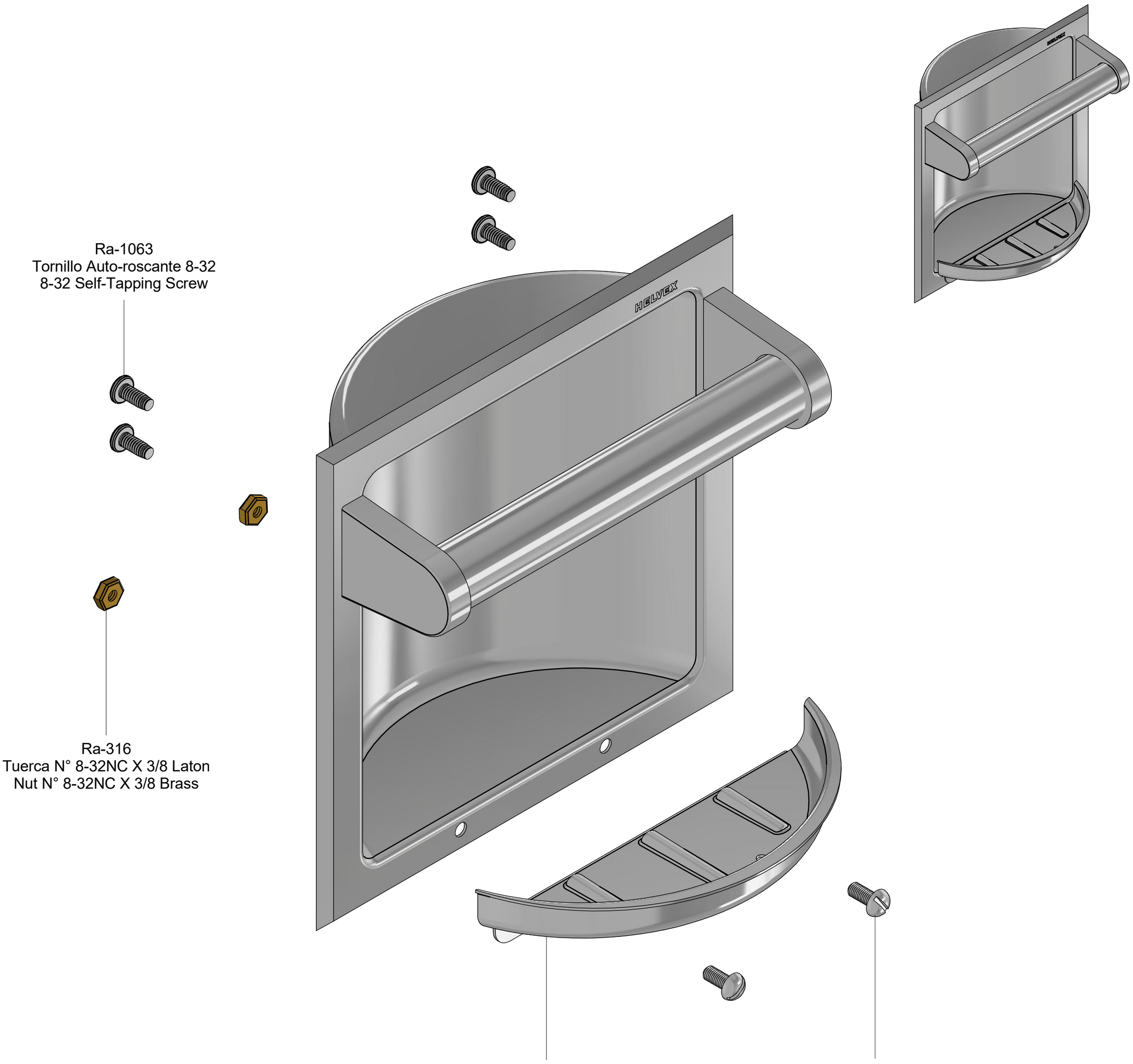

Asesoría y Servicio Técnico: (52) 55 53 33 94 31
Consultancy and Technical Service:
servicio.tecnico@helvex.com.mx

Refacciones Originales: (52) 55 53 33 94 00
Original Spare Parts: (52) 55 53 33 94 21
refacciones@helvex.com.mx Ext. 5913, 5068 y 4815

Accesorios / *Accessories*

Nota: Para adquirir las refacciones, visite nuestra página de internet www.helvex.com.mx
Note: To purchase the parts online visit our website www.helvex.com.mx

NB